Serrures batteuse Format 682 Haute Sûreté

Existent pour différents types de clé compatibles avec des cylindres format européen ou autre

Batteuses fixées par écrou M27 avec protection anti-perçage

1 sortie de clé à 0°, rotation pour ouvrir 90° vers la droite ou 90° vers la gauche

MEGA TX80 TK100

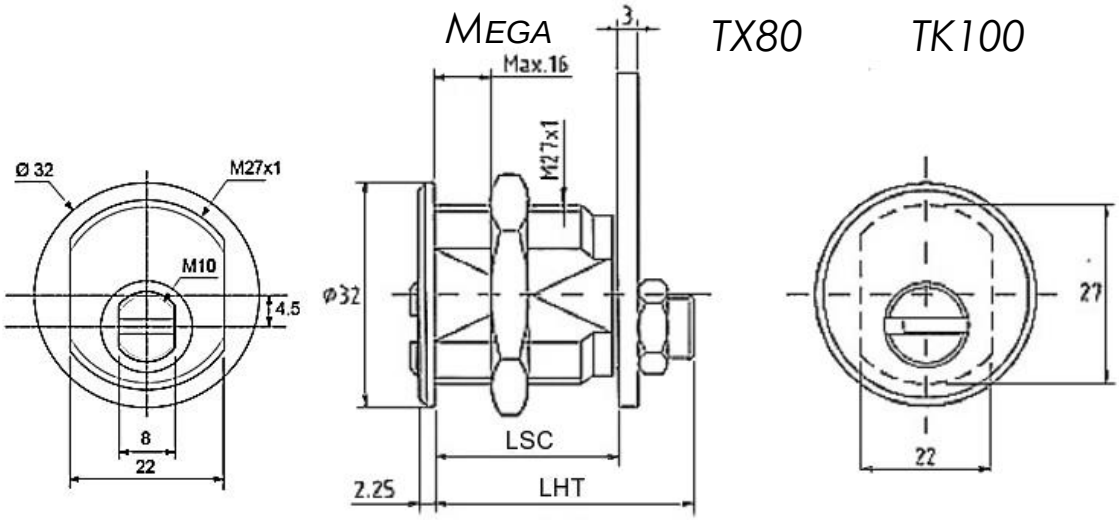

Section du stator : M27 // 22
Excentration du rotor : 4.5 mm

Entraînement par rotor : M10 // 8
Fichiers 3D disponibles sur demande

Existe sous différents systèmes de combinaison :

Pour systèmes **MEGA* :** LSC = 26.5 et LHT = 36.5 Réf : **MG62726N13** 90°D ou **MG62726N19** 90°G

Pour système **TX80 :** LSC = 29.9 et LHT = 37.4 Réf : **TX82730N13** 90°D ou **TX82730N19** 90°G

Pour système **TK100 :** LSC = 29.9 et LHT = 37.4 Réf : **TK12730N13** 90°D ou **TK12730N19** 90°G

Différents modèles de came disponibles : plates, coudées, crochet, à plot …

Pour les systèmes TX80 et TK100, voir aussi la version M23 (diamètre de tête 25).

* Le système MEGA est un système de sûreté simple